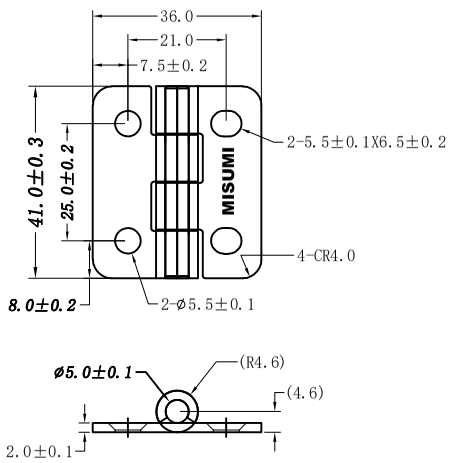

技术要求

1、表面处理：镜面板/磁力抛光

普通尺寸公差表 JIS B 0408-1991	
基本尺寸	冲压弯曲成型B级
6以下	±0.3
6至30以下	±0.5
30至120以下	±0.8
120至400以下	±1.2
400至1000以下	±2
1000至2000以下	±3

借(通)用件登记
描　图
描　校
旧底图总号
底图总号
签　字
日　期

标记	处数	更改文件号	签 字	日期
设　计			标准化	
校　对			审　定	
审　核				
工　艺			日　期	

材质：SUS 304

图样标记		重量	比例
S			1：1
共 1 页		第 1 页	

浙江良匠柜锁有限公司

JL303-1

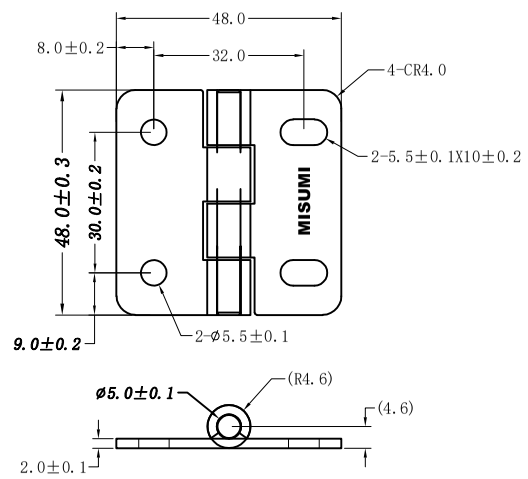

技术要求

1、表面处理：镜面板/磁力抛光

普通尺寸公差表 JIS B 0408-1991	
基本尺寸	冲压弯曲成型B级
6以下	±0.3
6至30以下	±0.5
30至120以下	±0.8
120至400以下	±1.2
400至1000以下	±2
1000至2000以下	±3

借(通)用件登记
描　图
描　校
旧底图总号
底图总号
签　字
日　期

标记	处数	更改文件号	签 字	日期
设　计			标准化	
校　对			审　定	
审　核				
工　艺			日　期	

材质：SUS 304

图样标记		重量	比例
S			1：1
共 1 页		第 1 页	

浙江良匠柜锁有限公司

JL303-2

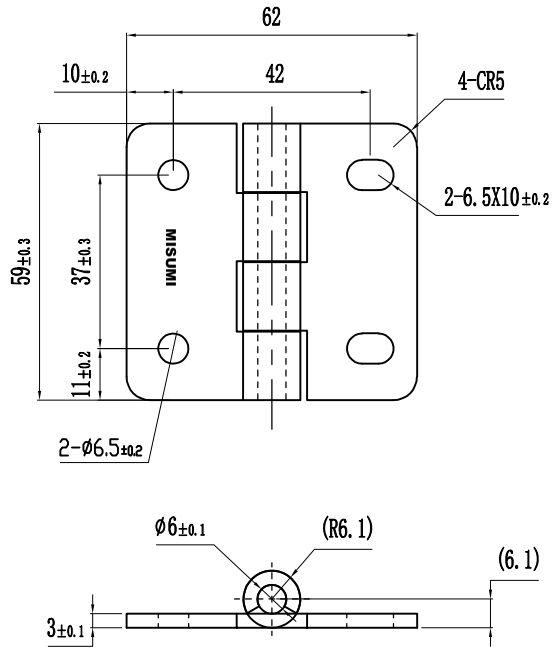

技术要求

1、表面处理：镜面板/磁力抛光

普通尺寸公差表JIS B 0408-1991	
基本尺寸	冲压弯曲成型B级
6以下	±0.3
6至30以下	±0.5
30至120以下	±0.8
120至400以下	±1.2
400至1000以下	±2
1000至2000以下	±3

借(通)用件登记
描　图
描　校
旧底图总号
底图总号
签　字
日　期

标记	处数	更改文件号	签 字	日期
设　计			标准化	
校　对			审　定	
审　核				
工　艺			日　期	

材质：SUS304

图样标记		重量	比例
S			1：1
共 1 页		第 1 页	

浙江良匠柜锁有限公司

JL303-3