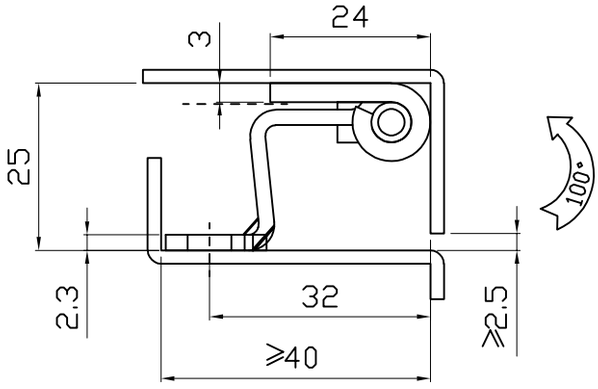

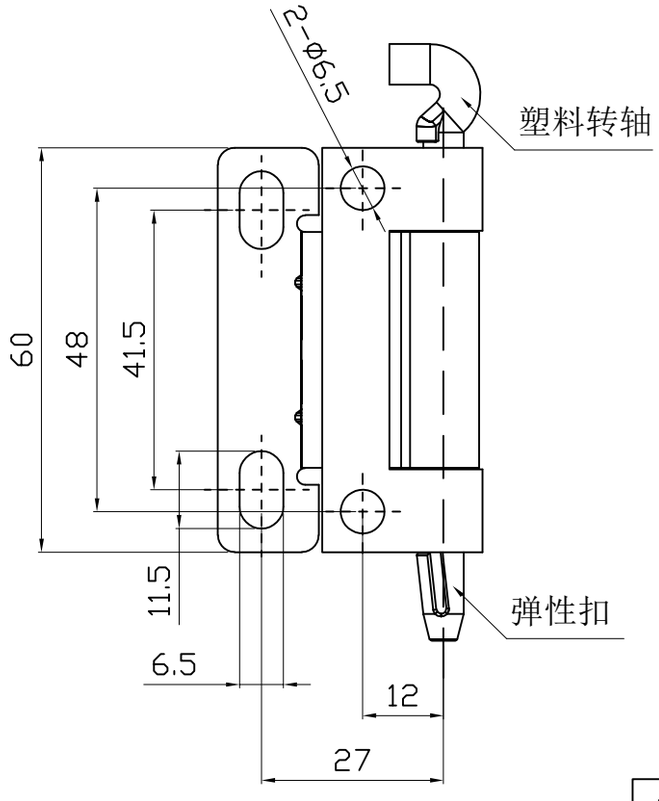

GB/T15055线性尺寸偏差表		
基本尺寸mm		公差等级
大于	至	m
0.5	3	±0.2
3	6	±0.3
6	30	±0.4
30	120	±0.5

技术要求

1、表面处理：电镀白锌/磁力抛光
2、结构说明：可开启角度180°
3、性能参数：最大静载荷
径向载荷：520N 轴向载荷800N

借(通)用件登记	
描　图	
描　校	
旧底图总号	
底图总号	
签　字	
日　期	

标记	处数	更改文件号	签　字	日期

设　计		标准化	
校　对		审　定	
审　核			
工　艺		日　期	

材质：SPCC/SUS304

图样标记			重量	比例
S				1：1
共 1 页		第 1 页		

浙江良匠柜锁有限公司

JL250-6