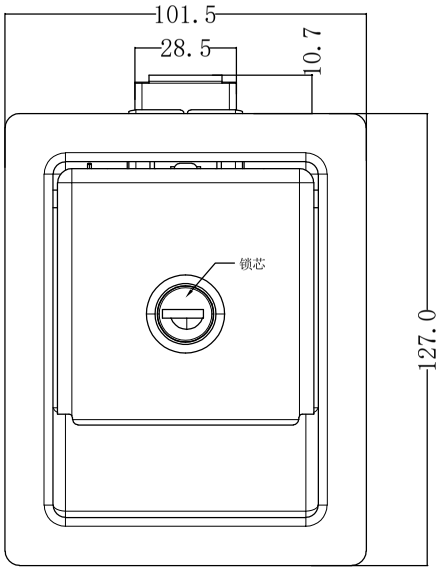

型号	备注
MS866-3	有锁
MS866-3A	无锁

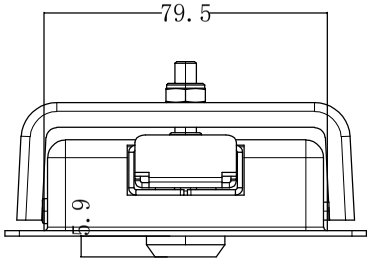

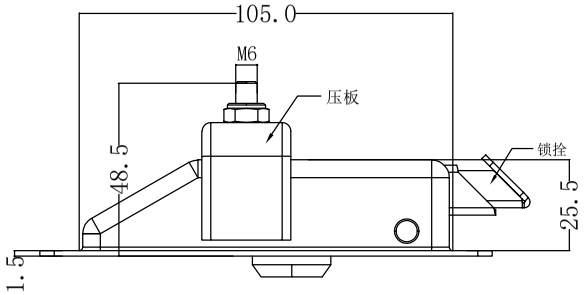

技术要求

1、表面处理：喷塑（黑淡光）面板、把手锁头组件，镀白锌锁舌、压板
2、材质：碳钢面板、把手、压板，不锈钢锁舌，锌合金锁头组件
3、性能参数：手柄承载拉力值：≤160N
锁舌承载力≤800N

GB/T15055线性尺寸偏差表		
基本尺寸mm		公差等级
大于	至	m
0.5	3	±0.2
3	6	±0.3
6	30	±0.4
30	120	±0.5

借(通)用件登记	
描　图	
描　校	
旧底图总号	
底图总号	
签　字	
日　期	

标记	处数	更改文件号	签 字	日期
设　计		标准化		
校　对		审　定		
审　核				
工　艺		日　期		

材质:SUS304

图样标记		重量	比例
S			1：1
共 1 页		第 1 页	

浙江良匠柜锁有限公司

MS866-3-3A