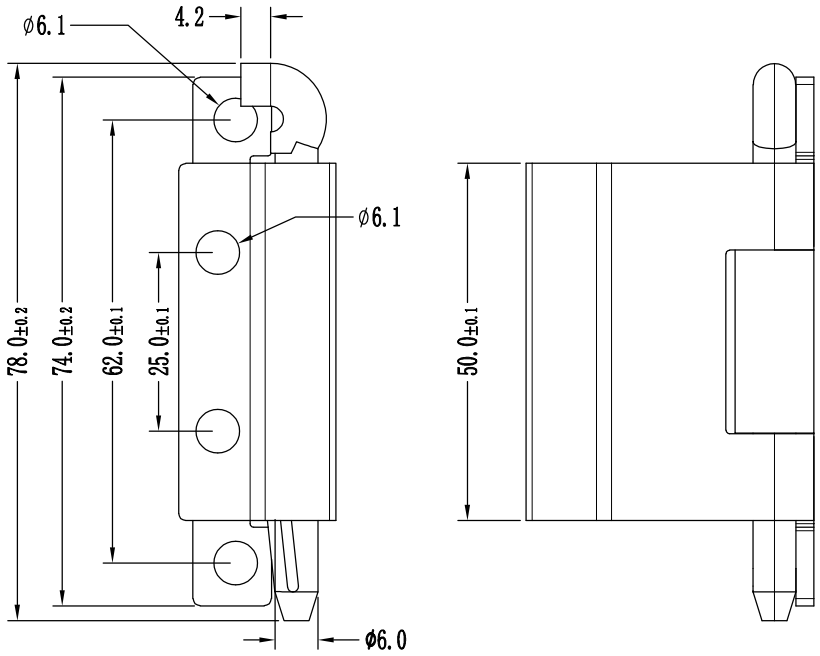

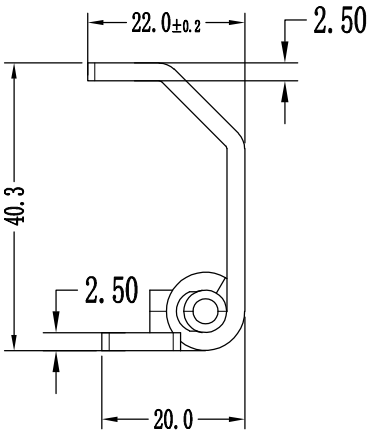

技术要求

1 未注公差尺寸的极限偏差按GB/T 15055-m;
2 加工条件符合OZTE.599.002、OZTE.583.002;
3 未注圆角R;
4 表面处理：镀白锌 毛刺不大于0.05mm;
5 结构说明：可开启角度120°;
6 性能参数：最大静载荷
径向载荷：180N 轴向载荷：310N

GB/T15055线性尺寸偏差表		
基本尺寸mm		公差等级
大于	至	m
0.5	3	±0.2
3	6	±0.3
6	30	±0.4
30	120	±0.55

借(通)用件登记	
描 图	
描 校	
旧底图总号	
底图总号	
签 字	
日 期	

标记	处数	更改文件号	签 字	日期

设 计		标准化	
校 对		审 定	
审 核			
工 艺		日 期	

材质：304

图样标记			重量	比例
S				1：1
共 1 页		第 1 页		

浙江良匠柜锁有限公司

JL274