型号	方向
CL257-2	左边
CL257-2	右边

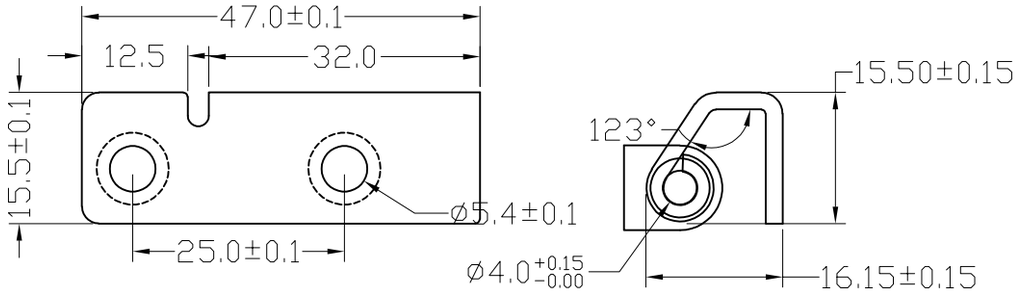

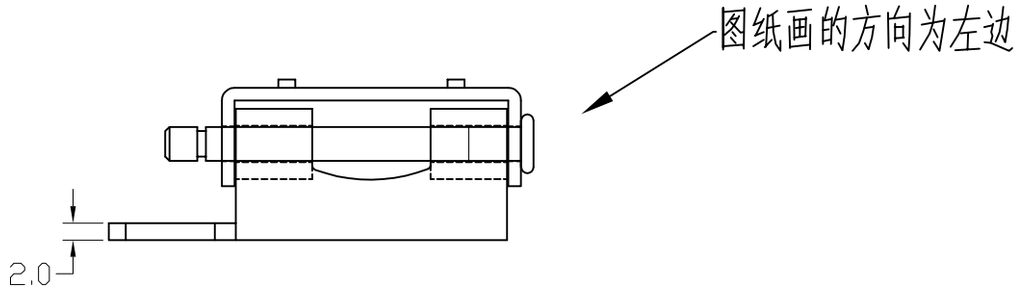

技术要求

1 未注公差尺寸的极限偏差按GB/T 15055-m;
2 加工条件符合OZTE.599.002、OZTE.583.002;
3 未注圆角R;
4 表面处理：三价白锌48 毛刺不大于0.05mm;
5 结构说明：可开启角度105°
6 性能参数：最大静载荷
径向载荷：130N 轴向载荷：220N

GB/T15055线性尺寸极限偏差表		
基本尺寸/mm		公差等级 m
大于	至	
0.5	3	±0.1
3	6	±0.15
6	30	±0.20
30	120	±0.30

借(通)用件登记	
描 图	
描 校	
旧底图总号	
底图总号	
签 字	
日 期	

标记	处数		签 字	日期

设 计		
校 对		
审 核		
工 艺		日 期

材质: T2.0 铁/不锈钢

图样标记		重量	比例
S			1：1
共 1 页		第 1 页	

浙江良匠柜锁有限公司

JL257-2L R