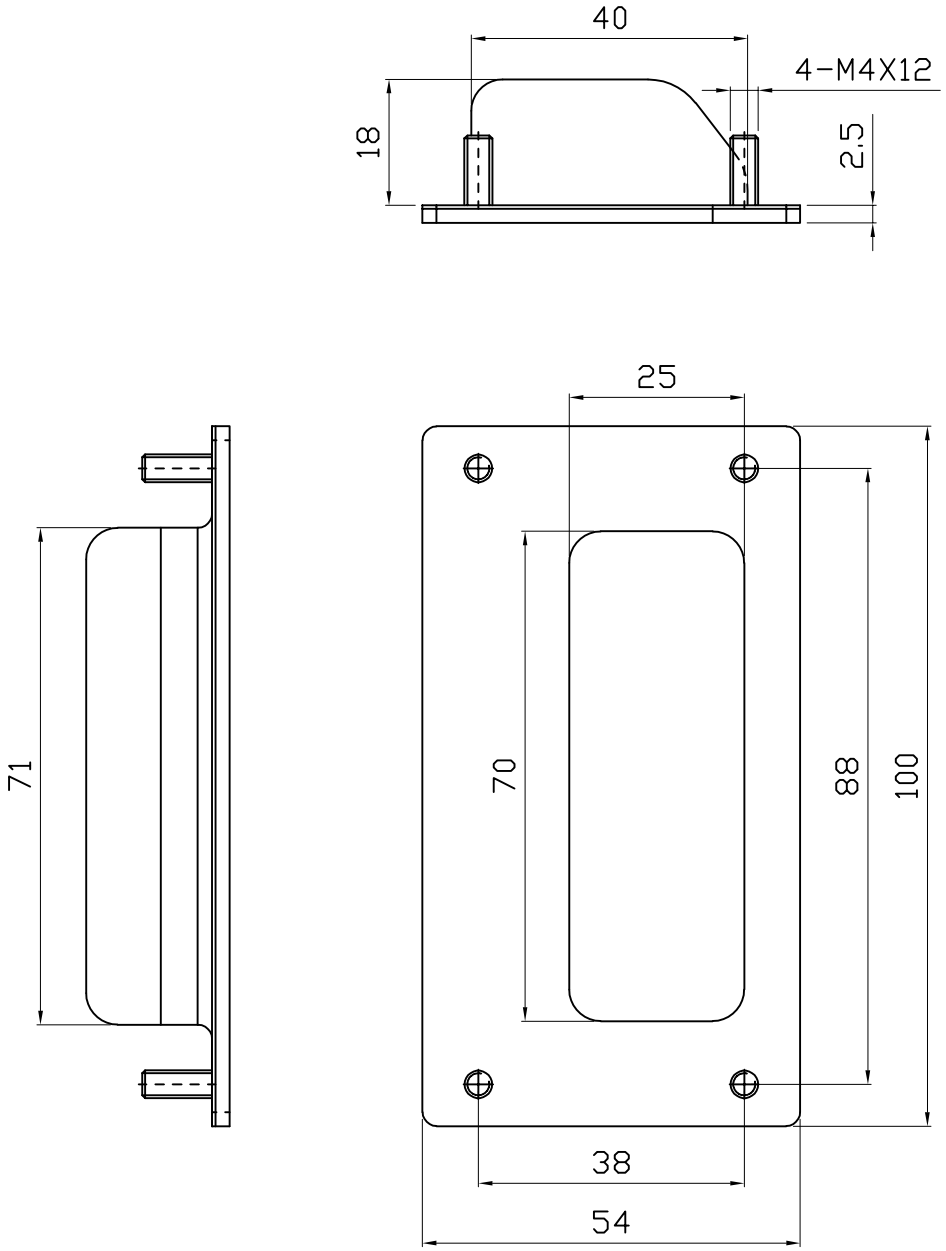

GB/T15055线性尺寸偏差表		
基本尺寸mm		公差等级
大于	至	m
0.5	3	±0.2
3	6	±0.3
6	30	±0.4
30	120	±0.5

技术要求

1、表面处理：拉丝

借(通)用件登记					
描　图					
描　校					
旧底图总号					
底图总号					
签　字	标记	处数	更改文件号	签 字	日期
	设　计		标准化		
日　期	校　对		审　定		
	审　核				
	工　艺		日　期		

材质：SUS304

图样标记			重量	比例
S				1：1
共 1 页		第 1 页		

浙江良匠柜锁有限公司

LS603