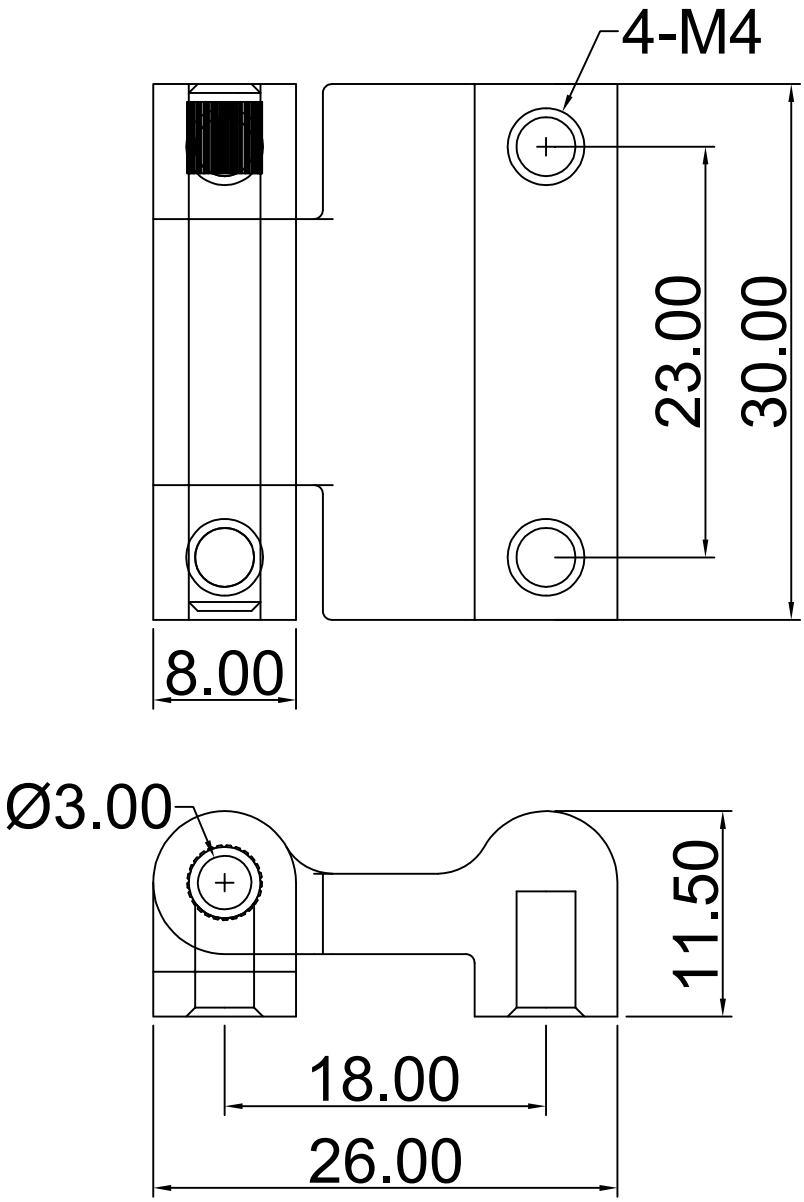

技术要求

1 材　　质：锌合金铰链，碳钢销子
2 表面处理：喷塑（黑淡光)铰链
3 结构说明：可开启角度180°
4 性能参数：最大静载荷
　径向载荷：1500N　轴向载荷：700N

借(通)用件登记							
描　图							
描　校							
旧底图总号							
底图总号							
签　字	标记	处数	更改文件号	签 字	日期		
日　期	设　计		标准化		图样标记	重量	比例
	校　对		审　定		S		1：1
	审　核				共 1 页	第 1 页	
	工　艺		日　期				

浙江良匠柜锁有限公司

JL234