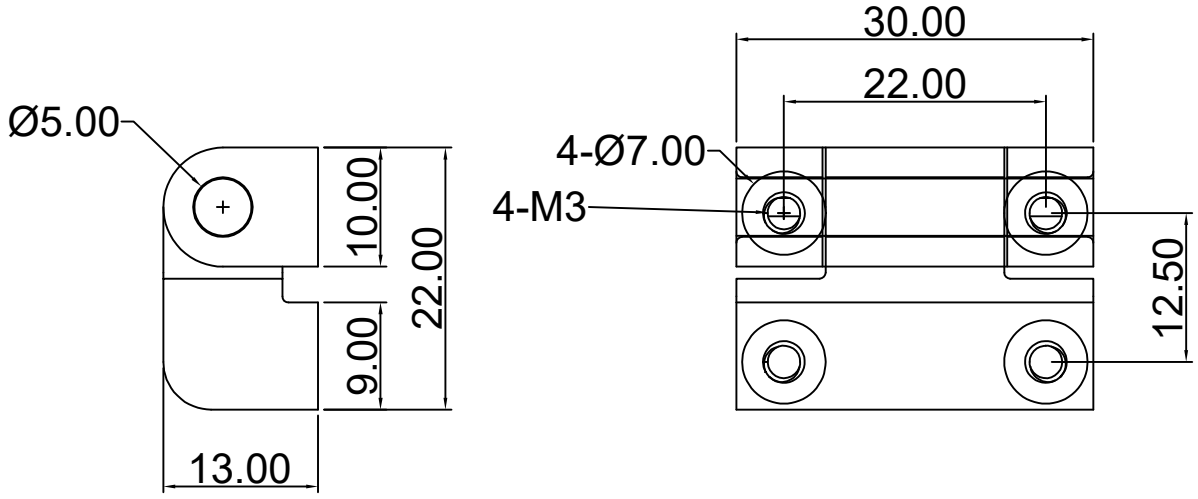

技术要求

1 材　　质：锌合金铰链，碳钢销子，附件
2 表面处理：喷塑黑/喷砂
3 性能参数：最大静载荷
　径向载荷：500N　轴向载荷：1500N

借(通)用件登记				
描　图				
描　校				
旧底图总号				
底图总号				
签　字	标记	处数	更改文件号	签 字	日期
日　期	设　计		标准化	
	校　对		审　定	
	审　核			
	工　艺		日　期	

图样标记			重量	比例
S				1：1
共 1 页		第 1 页		

浙江良匠柜锁有限公司

JL219-3